GALECO
uśmiech na deszcz
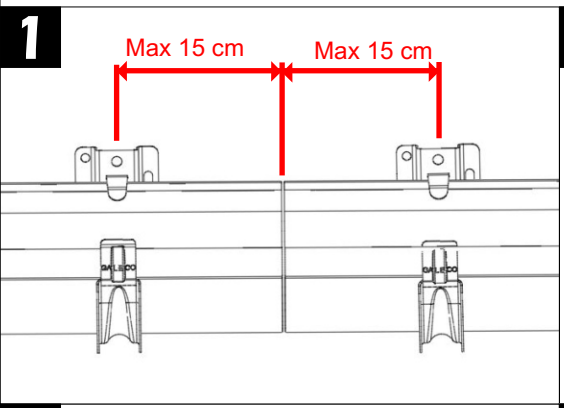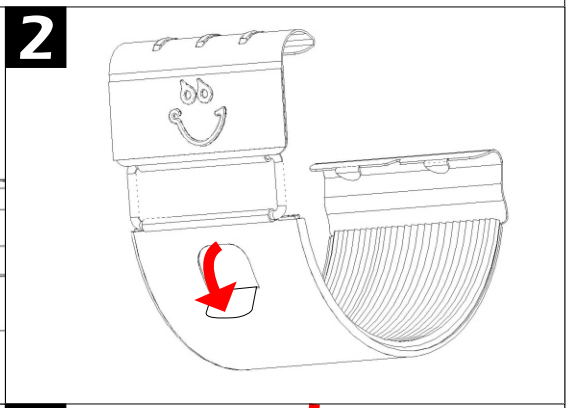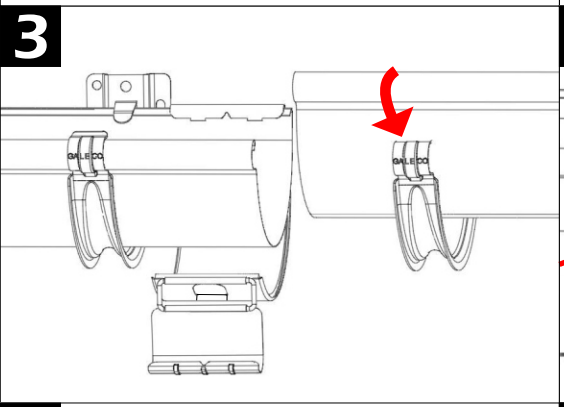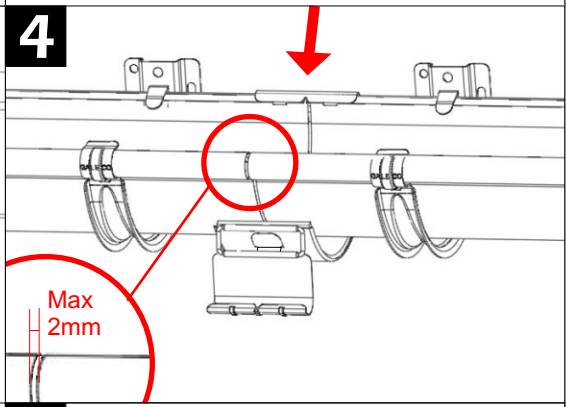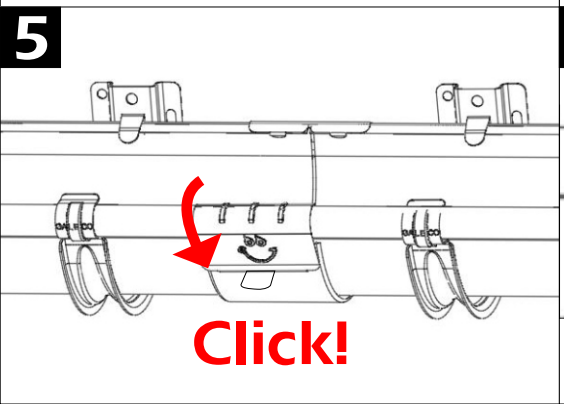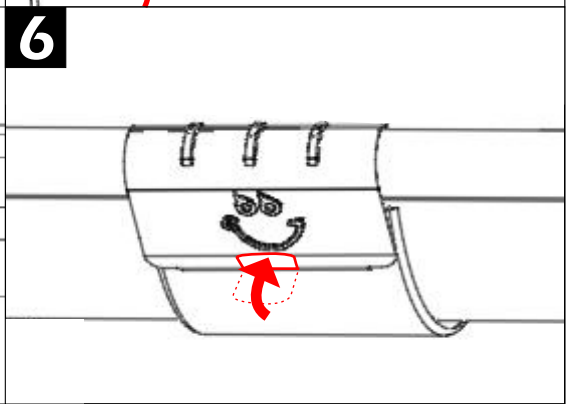
Instrukcja montażu
łącznika klamrowego Galeco Stal